HL Hutterer & Lechner GmbH
EAN 9003076 +

2325 Himberg, Brauhausgasse 3–5
Österreich Austria Autriche
Tel.: 0043 / (0) 22 35 / 862 91-0, Fax DW 31

HL63 Воронка для кровель из профлиста, с листвоуловителем, с теплоизоляцией, с фланцем, с монтажным коробом
HL63.1 - как HL63, но с электрообогревом

Данные	
Пропускная способность	HL63/7, HL63.1/7: 8,60 л/с HL63/1, HL63.1/1: 8,70 л/с HL63/2, HL63.1/2: 12,20 л/с
Материал	ПП, Раздвижной короб, регулируемый по высоте для фиксации утеплителя
Соединение	HL63/7, HL63.1/7: DN75 HL63/1, HL63.1/1: DN110 HL63/2, HL63.1/2: DN125
Выпуск	вертикальный выпуск
Исполнение	Обжимной фланец из нержавеющей стали
Видимые части	Листвоуловитель из ПП Ø170 мм
Норма	DIN 19599, EN 1253
Рекомендуется для	Гидроизоляционных полимерных мембран EPDM, ЭПБ, ECB (этилен-сополимер-битум), EVA (этилен-винилацетат), PIB (полиизобутилен); для установки в кровлях с толщиной утеплителя 100 - 160 мм
Дополнительная информация	Монтажное отверстие: Ø200 мм HL63.1: с саморегулирующимся кабелем электрообогрева мощностью 10÷30Вт, 230В
Дополнительно	Монтажная заглушка для корпуса трапа, 6 шт. накидных гаек или “барашков”

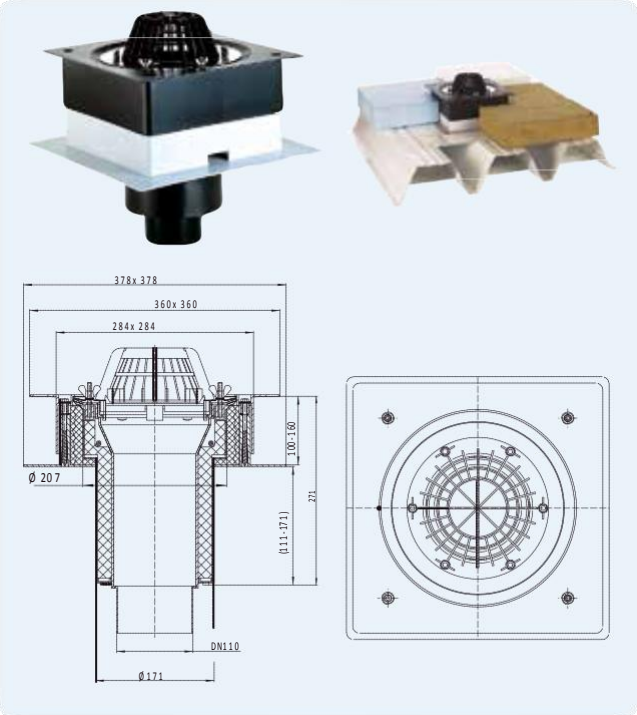

Артикул	Размер	Вес	Штрих-код	шт. в упаковке	
63/7	DN75	3054 г	+806300	1	стандарт
63.1/7	DN75	3173 г	+806317	1	**с электрообогревом**
63/1	DN110	3078 г	+816309	1	стандарт
63.1/1	DN110	3197 г	+816316	1	**с электрообогревом**
63/2	DN125	3098 г	+826308	1	стандарт
63.1/2	DN125	3217 г	+826315	1	**с электрообогревом**