2325 Himberg, Brauhausgasse 3–5
Österreich Austria Autriche
Tel.: 0043 / (0) 22 35 / 862 91-0, Fax DW 31

HL69P Воронка „универсальная“, с листвоуловителем, с фланцем из ПВХ, с гибкими уплотнительными кольцами, вертикальная

Данные

Пропускная способность	HL69P/7: 7,90 л/с, HL69P/1: 8,10 л/с HL69P/2: 11,80 л/с, HL69P/5: 11,30 л/с
Материал	ПП, ПВХ
Соединение	HL69P/7: DN75, HL69P/1: DN110 HL69P/2: DN125, HL69P/5: DN160
Выпуск	вертикальный выпуск
Исполнение	**ПВХ**, для наклеивания ПВХ-мембран
Видимые части	Листвоуловитель из ПП Ø170 мм
Рекомендуется для	Гидроизоляционных полимерных мембран: EPDM, ЭПБ, ECB (этилен-сополимер-битум), EVA (этилен-винилацетат), PIB (полиизобутилен), и т.п.
Дополнительная информация	Благодаря гибким уплотнительным „юбкам“ на удлинённом выпускном патрубке просто и надежно соединяется с трубами из любого материала (воронка вставляется внутрь трубы). Для надёжного и герметичного соединения достаточно 3-х „юбок“. Компенсационные патрубки не нужны, т.к. воронка и труба сохраняют подвижность относительно друг друга.
Дополнительно	Монтажная заглушка для корпуса трапа

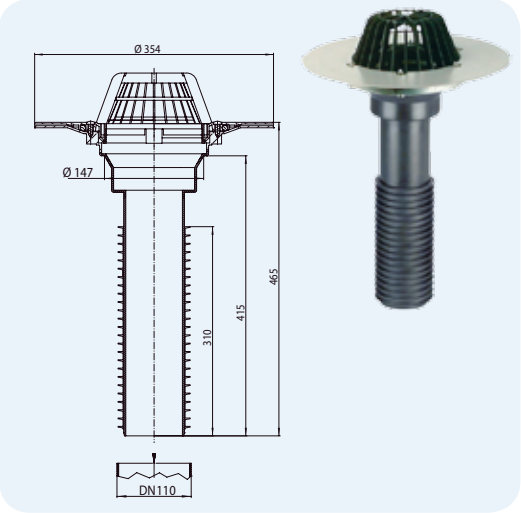

Артикул	Размер	Вес	Штрих-код	шт. в упаковке	Штрих-код многокр.
69P/7	Для DN75	2103 г	+022663	1	
69P/1	Для DN110	2461 г	+022601	1	
69P/2	Для DN125	2557 г	+022625	1	
69P/5	Для DN160	2845 г	+022649	1	

HL65 Надставной элемент из ПП с фланцем из нержавеющей стали

Данные

Материал	ПП
Соединение	DN125
Выпуск	вертикальный выпуск
Исполнение	Обжимной фланец из нержавеющей стали
Рекомендуется для	Гидроизоляционных полимерных мембран: EPDM, ЭПБ, ECB (этилен-сополимер-битум), EVA (этилен-винилацетат), PIB (полиизобутилен), и т.п. используется совместно с кровельными воронками HL62(.1)(H) HL64(.1)(H)
Дополнительная информация	в комплекте уплотнительное резиновое кольцо
Дополнительно	6 шт. накидных гаек или “барашков”

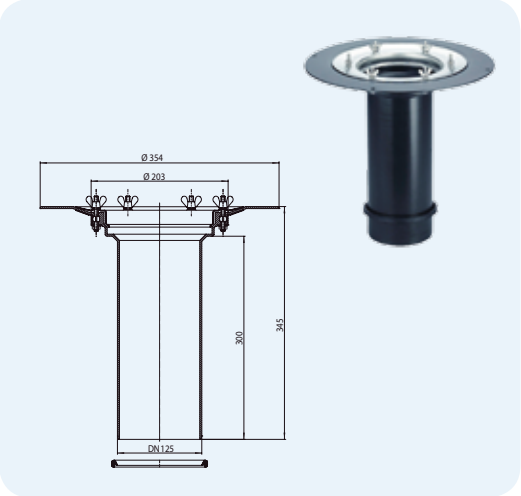

Артикул	Вес	Штрих-код	шт. в упаковке	Штрих-код многокр.
65	1438 г	+800650	1	

HL65H Надставной элемент из ПП с гидроизоляционным полимербитумным полотном Ø500 мм

Данные

Материал	ПП
Соединение	DN125
Выпуск	вертикальный выпуск
Исполнение	ПП, полимербитумное полотно
Рекомендуется для	Наплавляемых гидроизоляционных материалов на основе битума
Дополнительная информация	в комплекте уплотнительное резиновое кольцо

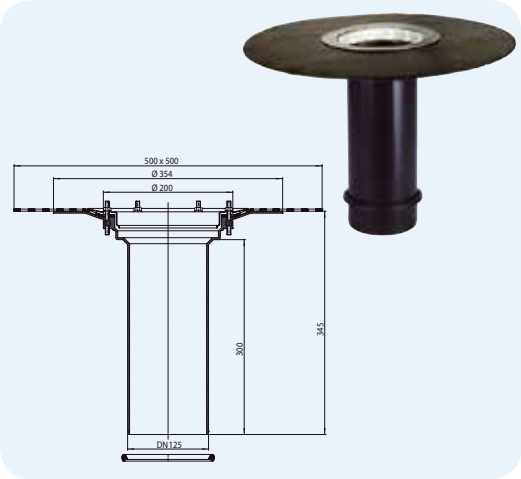

Артикул	Вес	Штрих-код	шт. в упаковке	Штрих-код многокр.
65H	2137 г	+801657	1	